Teileliste				
Element	Anz.	Bauteilnummer	Beschreibung	Material
1	1	Schublade Front	486x200x18; 23141076; 1/4St	Kiefer
2	1	Schublade Seite links	482x200x18; 23141076; 1/4St	Kiefer
3	1	Schublade Seite rechts	482x200x18; 23141076; 1/4St	Kiefer
4	1	Schublade Rückteil	454x200x18; 23141076; 1/4St	Kiefer
5	1	Schublade Boden	435x500x4; 26015639; 1/2St	Holz
6	1	Muschelgriff	B07S448LZ2	Stahl
7	8	Lamello 0	B017HLCWJQ	Holz

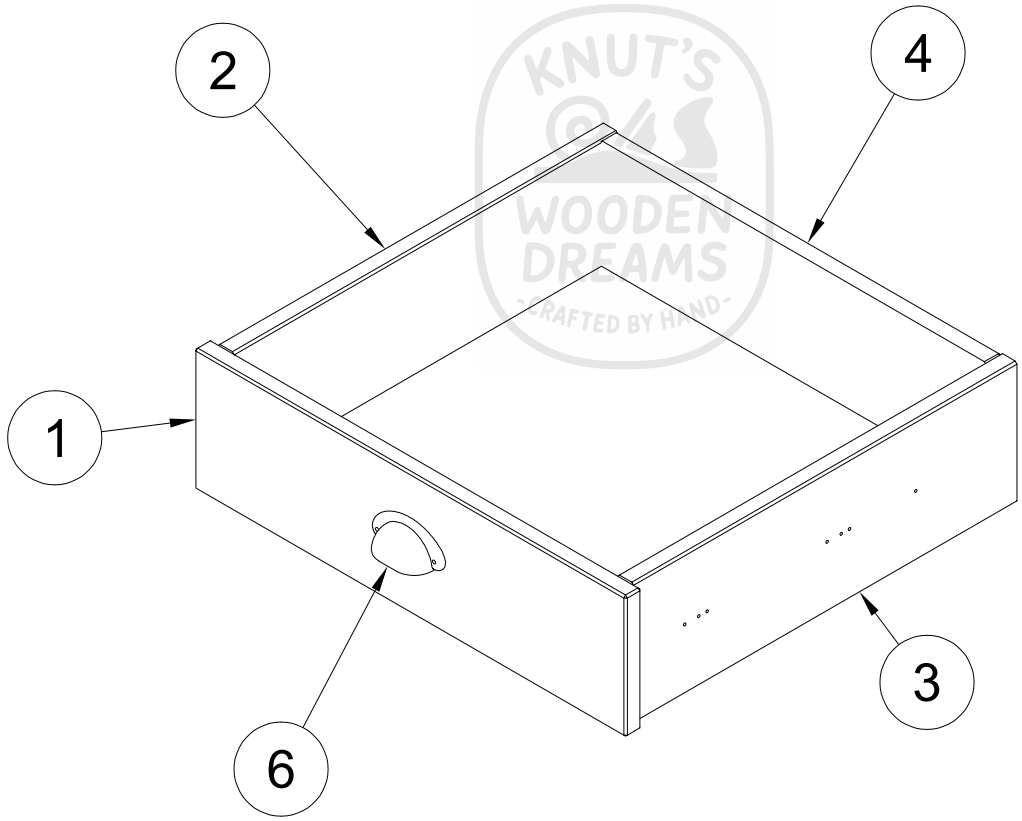

KNUT'S WOODEN DREAMS -CRAFTED BY HAND-

Dept.	Technical reference	Created by	Approved by
		Knut Welzel 17.01.2024	
		Document type	Document status
		Title: Schublade	DWG No.
			Rev. / Date of issue / Sheet 30